speedheater® 1100

D Sicherheitshinweise / Betriebsanleitung

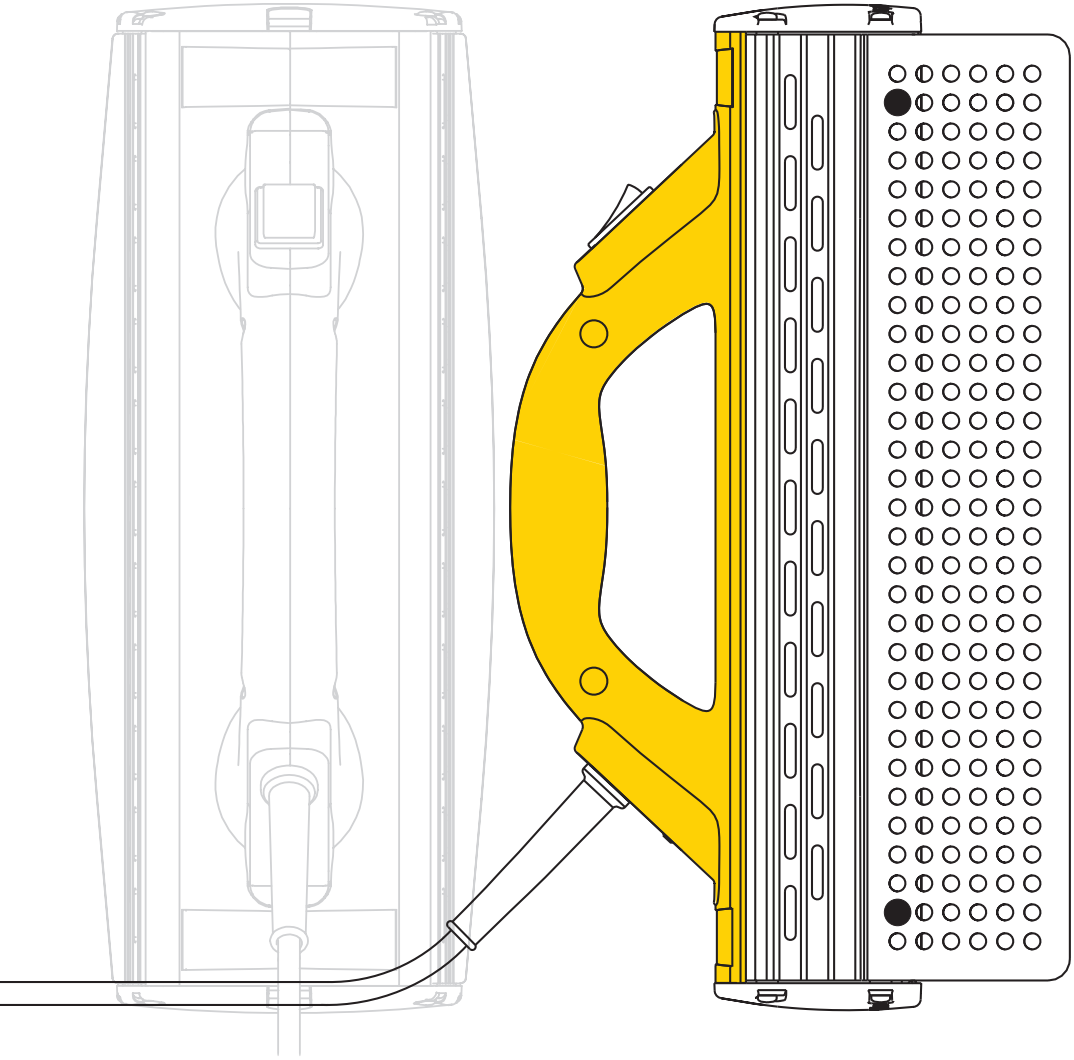

Sicherheitshinweise

Beim Gebrauch von Elektrowerkzeugen sind zum Schutz vor Feuer, Stromschlägen und Verletzungen folgende grundsätzliche Sicherheitshinweise zu beachten.

Lesen Sie vor Inbetriebnahme des Gerätes diese Betriebsanleitung und bewahren Sie sie gut auf.

1. Lassen Sie das Gerät nie unbeaufsichtigt.
Lassen Sie das eingeschaltete Gerät niemals unbeaufsichtigt. Nach der Benutzung muß das Gerät erst auf eine ungefährliche Temperatur abkü hlen, bevor Sie es unbeaufsichtigt stehen lassen dürfen.

2. Betätigen Sie nur den Netzschalter.
Ziehen Sie niemals bei laufendem Gerät den Netzstecker aus Der Steckdose. Schalten Sie das Gerät immer nur mit dem Netzschalter aus.

3. Begrenzen Sie die Aufheizzeit.
Eine zu lange oder unkontrollierte Aufheizzeit auf einer Unterlage kann einen Brand auslösen.

4. Schützen Sie sich vor Stromschlägen.
Vermeiden Sie Körperkontakt mit geerdeten Teilen, z. B. Rohren, Heizkörpern, Herden und Kühlschränken.

5. Ziehen Sie den Netzstecker.
Bei Nichtgebrauch des Werkzeugs oder vor Wartungsarbeiten am Gerät.

6. Benützen Sie das Werkzeug nicht in der Nähe leichtentzündlicher Flüssigkeiten oder Gase.

7. Setzen Sie das Werkzeug nicht dem Regen aus.
Benützen Sie das Werkzeug nicht in feuchter oder nasser Umgebung.

8. Halten Sie Ihren Arbeitsbereich in Ordnung.
Unordnung im Arbeitsbereich erhöht das Brandrisiko und bedeutet Unfallgefahr.

9. Arbeiten Sie sicher.
Achten Sie auf eine stabile Unterlage, die ausreichend Halt für Ihre Füße bietet. Tragen Sie bei Arbeiten in großen Höhen die erforderliche Schutzausrüstung. Sorgen Sie dafür, daß die Befestigungspunkte sicher verankert sind.

10. Schützen Sie sich vor Brandverletzungen.
Berühren Sie keine Metallteile des Werkzeugs, wenn das Gerät in Betrieb ist. Sie werden sehr heiß und können Brandverletzungen verursachen.

Berühren Sie keine abgelöste Farbe oder Farbteilchen. Sie werden sehr heiß und können Brandverletzungen verursachen.

Tragen Sie bei der Arbeit immer Schutzhandschuhe.

11. Atmen Sie keine Rauchgase ein.
Tragen Sie bei Bedarf eine Schutzmaske und/oder sorgen Sie für ausreichende Belüftung. Beim Entfernen der Farbe von Oberflächen, die ab Werk lackiert sind, muss immer eine Schutzmaske getragen werden!

12. Halten Sie Kinder fern.
Lassen Sie andere Personen nicht das Werkzeug oder das Kabel Berühren. Halten Sie Unbefugte von Ihrem Arbeitsbereich fern.

13. Verlängerungskabel.
Verwenden Sie nur für die Belastung und den Arbeitsbereich zugelassene Verlängerungskabel.

14. Zweckentfremden Sie nicht das Kabel.
Tragen Sie das Werkzeug niemals am Netzkabel, und benützen Sie es nicht, um den Stecker aus der Steckdose zu ziehen. Schützen Sie das Kabel vor Hitze, Öl oder scharfen Kanten.

15. Pflegen Sie Ihr Werkzeug mit Sorgfalt.
Halten Sie das Werkzeug sauber und trocken.
Achten Sie besonders darauf, daß Röhren und Reflektoren unbeschädigt und sauber sind. Schmutz auf Röhren und Reflektoren mindert die Wirkung und erhöht die Brandgefahr. Kontrollieren Sie regelmäßig Netzkabel, Schutzgitter, Röhren und alle übrigen Teile und tauschen Sie sie bei Beschädigung aus.

16. Achten Sie besonders auf die IR-Röhren.
Die IR-Röhren sind aus Quarzglas und müssen sehr vorsichtig behandelt werden. Wird eine IR-Röhre beschädigt, müssen Sie sofort das Werkzeug ausschalten und die Röhre austauschen.

17. Kontrollieren Sie Ihr Gerät auf Beschädigungen.
Prüfen Sie vor jedem Gebrauch des Werkzeugs die Schutzvorrichtung oder beschädigte Teile sorgfältig auf ihre einwandfreie und bestimmungsgemäße Funktion. Beschädigte Schutzvorrichtungen oder Teile müssen repariert oder ausgetauscht werden.

18. Fremde Ersatzteile oder Fremdservice.
Verwenden Sie nur vom Hersteller empfohlene Ersatzteile und Zubehör. Der Gebrauch anderer als in der Ersatzteilliste angegebener oder vom Hersteller empfohlener Teile kann eine Verletzungsgefahr und ein Erlöschen der Garantie bedeuten. Das gleiche gilt, wenn Sie eine nicht oder auf andere Weise autorisierte Servicewerkstatt beauftragen.

19. Reparaturen nur vom Elektrofachmann
Dieses Elektrowerkzeug entspricht den einschlägigen Sicherheitsbestimmungen.
Reparaturen dürfen nur durch einen Fachmann ausgeführt werden, anderenfalls besteht Unfallgefahr für den Benutzer.

20. Achtung!
Der Gebrauch von anderem Zubehör oder anderen Zusatzgeräten, als in diesen Sicherheitshinweisen Angegeben, kann zu Unfällen mit Verletzungen und zum Erlöschen der Garantie führen.

21. Schutz vor Feuer.
Achten Sie darauf, daß sich in unmittelbarer Nähe ein Feuerlö scher befindet. Schalten Sie bei Ausbruch eines Feuers sofort Das Werkzeug aus und stellen Sie es sicher ab.

Sehr geehrter Kunde !

Für den Gebrauch des Speedheater Modell 1100 wünschen wir Ihnen viel Erfolg.

Damit Sie mit diesem Werkzeug völlig zufrieden sind, empfehlen wir Ihnen, diese Betriebsanleitung und die nebenstehenden Sicherheitshinweise sorgfältig durchzulesen und zu befolgen.

Technische Beschreibung.

Speedheater modell 1100.

CE gemäß den Standards EN 60335-1 und EN 60335-2-45.

Gesamtlänge : 370 mm
Gesamtbreite : 170 mm
Gesamthöhe : 160 mm

Länge Heizfläche : ca. 310 mm
Breite Heizfläche : ca. 125 mm

Gewicht : ca. 1900 g

Aufheizzeit der Farbfläche : Innenräume 20 - 40 Sekunden.
Außenbereich 30 - 90 Sekunden.

Leistungsaufnahme : 1100 W
Betriebsspannung : 220 - 240 V~
Anschluß : Wechselstrom, einphasig mit Schutzerde.

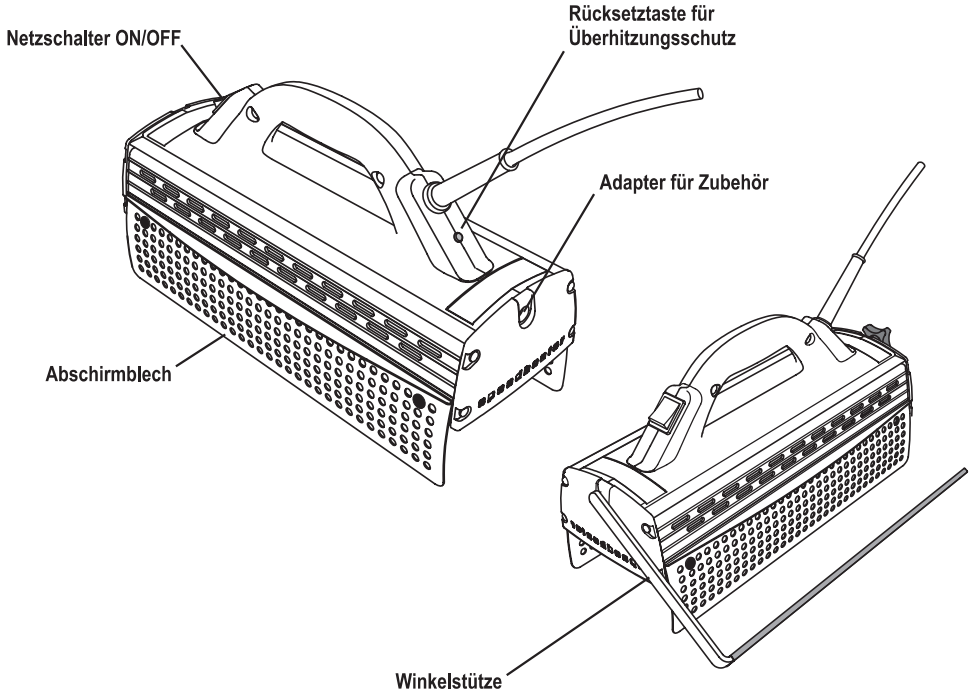

DEUTSCH

Betriebsanleitung

Vorbereitungen

Alle Rauchgase können gesundheitsgefährdende Stoffe enthalten, deshalb immer für ausreichende Belüftung sorgen und/oder eine Schutzmaske tragen. Beim Entfernen der Farbe von Holzoberflächen, die ab Werk lackiert sind, muss immer eine Schutzmaske getragen werden! Achten Sie darauf, daß Ihr Arbeitsbereich sauber und frei von leichtentzündlichen Materialien, Flüssigkeiten und Gasen ist.

Anschließen und Aufheizen

Stecken Sie den Netzstecker in eine Steckdose mit 220 - 240 V~ und Schutzerde. Verwenden Sie nur Verlängerungskabel, die für die Belastung und den Arbeitsbereich zugelassen sind. Schalten Sie den Schalter auf ON und legen Sie den Speedheater so hin, daß die Heizfläche nach oben weist. Der Speedheater ist aufgeheizt und einsatzbereit, wenn die Röhren hellorange leuchten. Die Aufheizzeit beträgt ca. 2 Minuten.

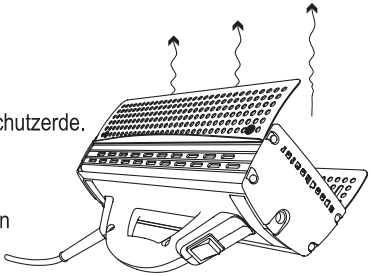

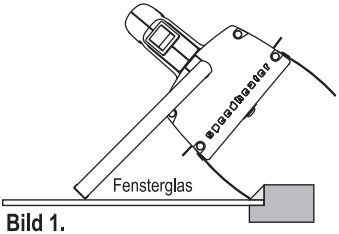

Bild 1.

Abtragen der Farbe

Heizen Sie die Farbschicht auf, indem Sie den Speedheater gegen die Arbeitsfläche richten und gleichmäßig an der Unterlage festhalten oder an der Unterlage anlegen. Warten Sie, bis die Farbschicht ganz aufgeheizt ist (Rauch und Blasen).

Aufheizzeit : Innenräume 20-40 Sek., Außenbereich 30-90 Sek.
Die Aufheizzeit kann je nach Unterlage abweichen und muss ausprobiert werden.

Versetzen Sie den Speedheater auf die nächste Fläche und schaben Sie die zuvor aufgeheizte Fläche ab, während die neue Fläche aufgeheizt wird.

Bei Arbeitsunterbrechungen muss der Speedheater immer mit der Heizfläche nach oben (siehe Abbildung zum Aufheizen) abgelegt und beaufsichtigt werden.

Wollen Sie von einem Fenster Farbe und Kitt entfernen, halten Sie den Speedheater wie auf dem Bild 1 gezeigt.

Zur Farbentfernung auf Fenstersprossen legen Sie bitte einen mit Aluminiumfolie umwickelten Masonite-Streifen auf das Fensterglas. Die Hitze wird so reflektiert und das Glas vor dem Zerspringen geschützt, siehe Bild 2.

Sind Farbe und Kitt erwärmt, versetzen Sie den Speedheater auf eine neue Fläche und schaben den aufgeheizten Teil ab. Entfernen Sie dabei zuerst die Farbe und dann den Kitt mit zum Beispiel einem Stechbeitel.

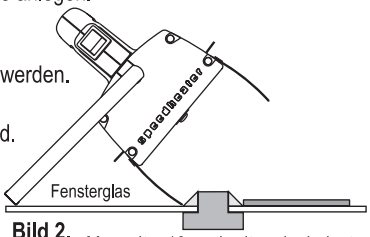

Bild 2. Masonite, 10 cm breit und mindestens in der Länge des Geräts.

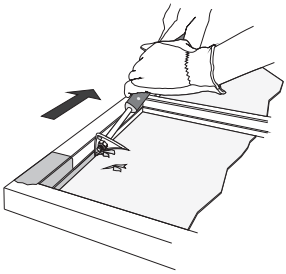

Um Farbe von einer profilierten Fläche zu entfernen, benutzen Sie die Winkelstütze und schaben Sie die Farbe wie auf dem Bild gezeigt ab.

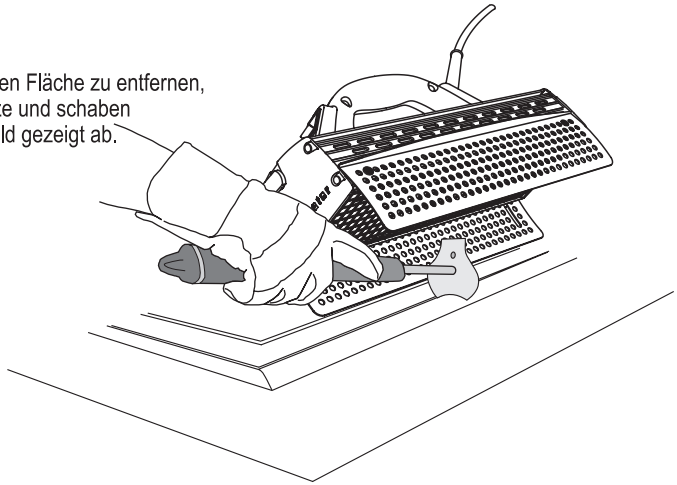

Soll direkt auf das Holz aufgetragene Kunststofffarbe entfernt werden, läßt sich die Arbeit erheblich erleichtern, wenn die Oberfläche mit einer Mischung aus gekochtem Leinöl und 20 % Lackbenzin vorbehandelt wird. Tragen Sie die Mischung mindestens eine Stunde vor dem Entfernen der Farbe mit einem Pinsel oder einer Sprühflasche auf. Alte, ausgetrocknete Ölfarbe lässt sich auf die gleiche Weise vorbehandeln.

Schutz gegen Überhitzung ⚠

Das Gerät verfügt über einen eingebauten Überhitzungsschutz.
Wenn der Überhitzungsschutz auslöst, wird die Stromversorgung unterbrochen und die Kontrolllampe am Netzschalter erlischt. Dann den Netzschalter auf OFF schalten, das Gerät mit der Heizfläche nach oben ablegen und vollständig abkühlen lassen.
Danach den Überhitzungsschutz durch Betätigen der Taste unterhalb des Netzkabels zurücksetzen. Jetzt kann das Gerät wieder wie unter dem Punkt „Anschließen und Aufheizen“ beschrieben in Betrieb genommen werden.

DEUTSCH

Abschalten

Bringen Sie den Netzschalter in die Position OFF.
Stellen Sie den Speedheater mit der Wärmefläche nach oben ab und lassen Sie ihn abkühlen.
Lassen Sie das Werkzeug, bis es abgekühlt ist, nicht ohne Aufsicht und achten Sie darauf, daß sich in der Nähe keine brennbaren Materialien befinden.
Ziehen Sie bei Arbeitsunterbrechungen oder nach Arbeitsende den Netzstecker heraus.

Einige Vorteile der Infrarottechnik.

Bei der Anwendung des Speedheater werden die Harze aus dem Holz herausgeschmolzen, wodurch sich die Widerstandskraft des Holzes gegen Feuchtigkeit erhöht und die Haltbarkeit der Farbe verlängert.
Die Hitze zerstört Schimmel- und Pilzbefall, entzieht dem Holz Feuchtigkeit und ermöglicht so den direkten Farbauftrag. Durch die relativ niedrige Arbeitstemperatur (100-200 °C bei normaler Anwendung) wird in der Farbe möglicherweise enthaltenes Blei nicht verdampft und kann nicht eingeatmet werden.
Das Verfahren ist umweltfreundlich und schont das Holz.

Reinigung und Wartung

Überzeugen Sie sich vor Arbeiten an dem Gerät immer, daß das Werkzeug ausgeschaltet und der Netzstecker aus der Steckdose gezogen ist.

Um die Sicherheit und den Wirkungsgrad des Produkts zu gewährleisten, müssen die IR-Röhren und die Reflektoren sauber gehalten werden. Die IR-Röhren und die Reflektoren können mit einem mit Spiritus befeuchteten Lappen gereinigtwerden.

Achten Sie aber darauf, daß das Gerät abgekühlt ist. Lösen Sie zum Entfernen des Schutzgitters die beiden Schrauben ① an den Stirnseiten des Schutzgitters.
Wischen Sie vorsichtig die zugänglichen Teile der Röhre, der Reflektoren und des Schutzgitters ab.
Montieren Sie anschließend wieder das Schutzgitter und prüfen Sie, ob die beiden Schrauben fest angezogen sind. Benützen Sie zum Reinigen keine scharfen Gegenstände.

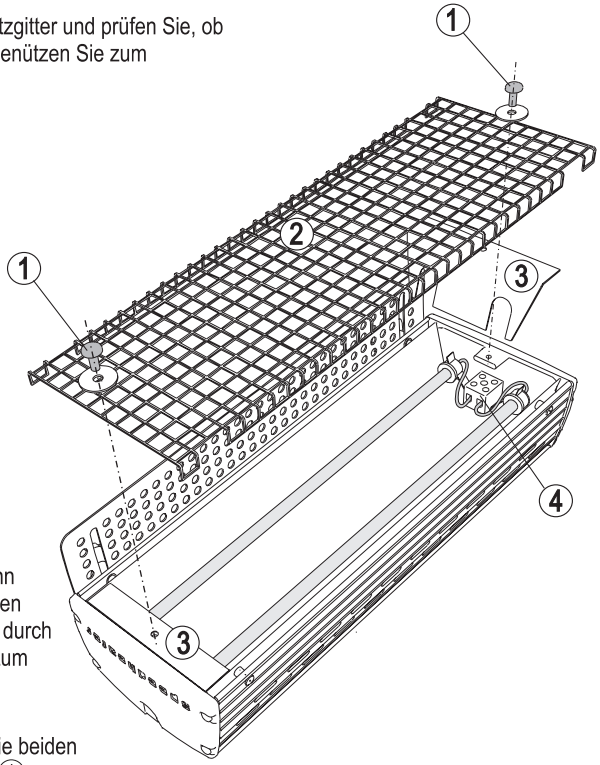

Austausch der IR-Röhre

Die IR-Röhren sind aus Quarzglas und müssen sehr vorsichtig behandelt werden. Wird eine IR-Röhre beschädigt, müssen Sie sofort das Werkzeug ausschalten und die Röhre austauschen.

Reparaturen dürfen nur durch einen Fachmann ausgeführt werden, anderenfalls besteht für den Benutzer Unfallgefahr. Reparaturen, die nicht durch einen Fachmann ausgeführt werden, führen zum Erlöschen der Garantie.

Lösen Sie zum Entfernen des Schutzgitters die beiden Schrauben an den Stirnseiten der Heizfläche ①.
Nehmen Sie das Schutzgitter ② und die Stirnreflektoren ③ ab.
Lösen Sie die Kabelanschlüsse der IR-Röhre durch Lösen der Schrauben an den Kabelklemmen ④.
Demontieren Sie die beschädigte Röhre und ersetzen Sie sie durch neue.
Achten Sie darauf, daß die Kabel wieder richtig in den Klemmen stecken und ziehen Sie die Schrauben an den Klemmen fest.
Montieren Sie wieder die Stirnreflektoren und das Schutzgitter.
Überprüfen Sie den festen Sitz der Schrauben.

Die alte Röhre kann über die Altglas- oder Metallverwertung entsorgt werden.

Ersatzteilverzeichnis

Geben Sie bei der Bestellung von Ersatzteilen immer die Seriennummer des Gerätes sowie Bestellnummer und Bezeichnung des Ersatzteils an.

Technische Änderungen ohne vorherige Ankündigung bleiben vorbehalten.

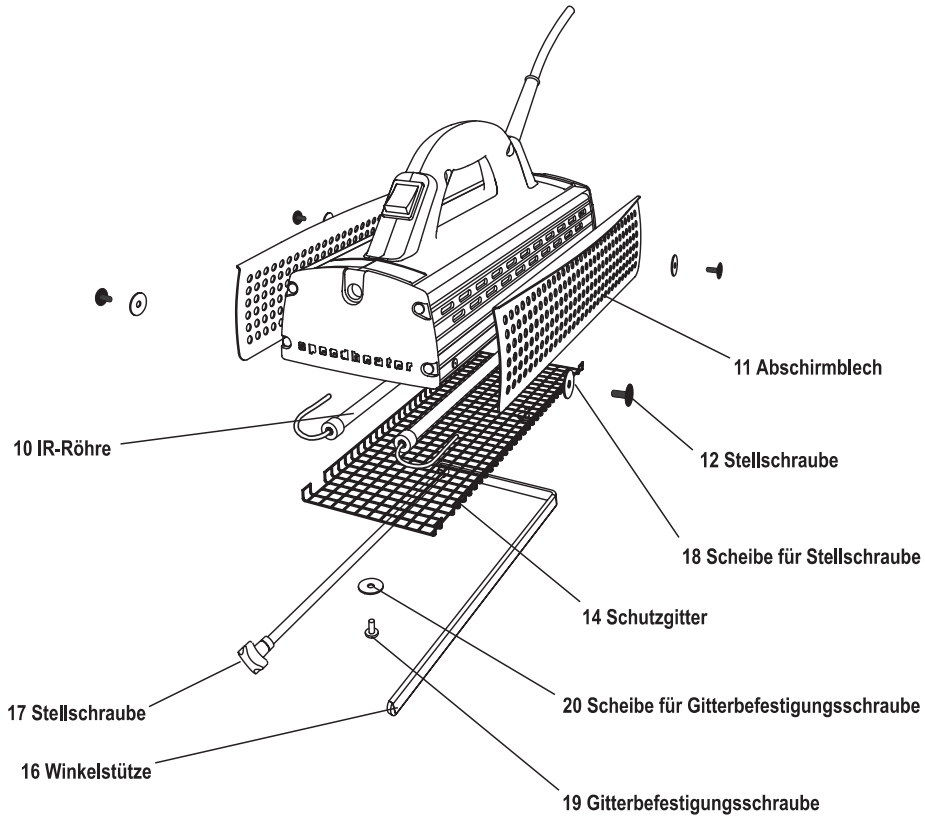

DEUTSCH

Garantie

Speedheater System AB gewährt auf den Speedheater eine Garantie gemäß den in dem jeweiligen Land geltenden gesetzlichen Bestimmungen.
Die Garantie bezieht sich nicht auf Schäden oder Fehler, die auf unsachgemäße Bedienung, normalen Verschleiß oder Überlastung zurückzuführen sind.
Sämtliche Reparaturen müssen durch einen Fachmann durchgeführt werden, da andernfalls die Garantie erlischt.

Im Reklamationsfall ist das ganze Gerät vollständig und im zusammengebauten Zustand gemeinsam mit dem Kaufbeleg/der Rechnung an den Wiederverkäufer oder eine autorisierte Werkstatt einzuschicken.

Speedheater Systems AB | Industrivägen 19, SE-433 61 Sävedalen, Sweden
Telephone +46 (0)31 336 85 50 | Telefax +46 (0)31 336 82 35
E-mail info@speedheatersystem.com

www.speedheatersystem.com

BR 01 - may 2008